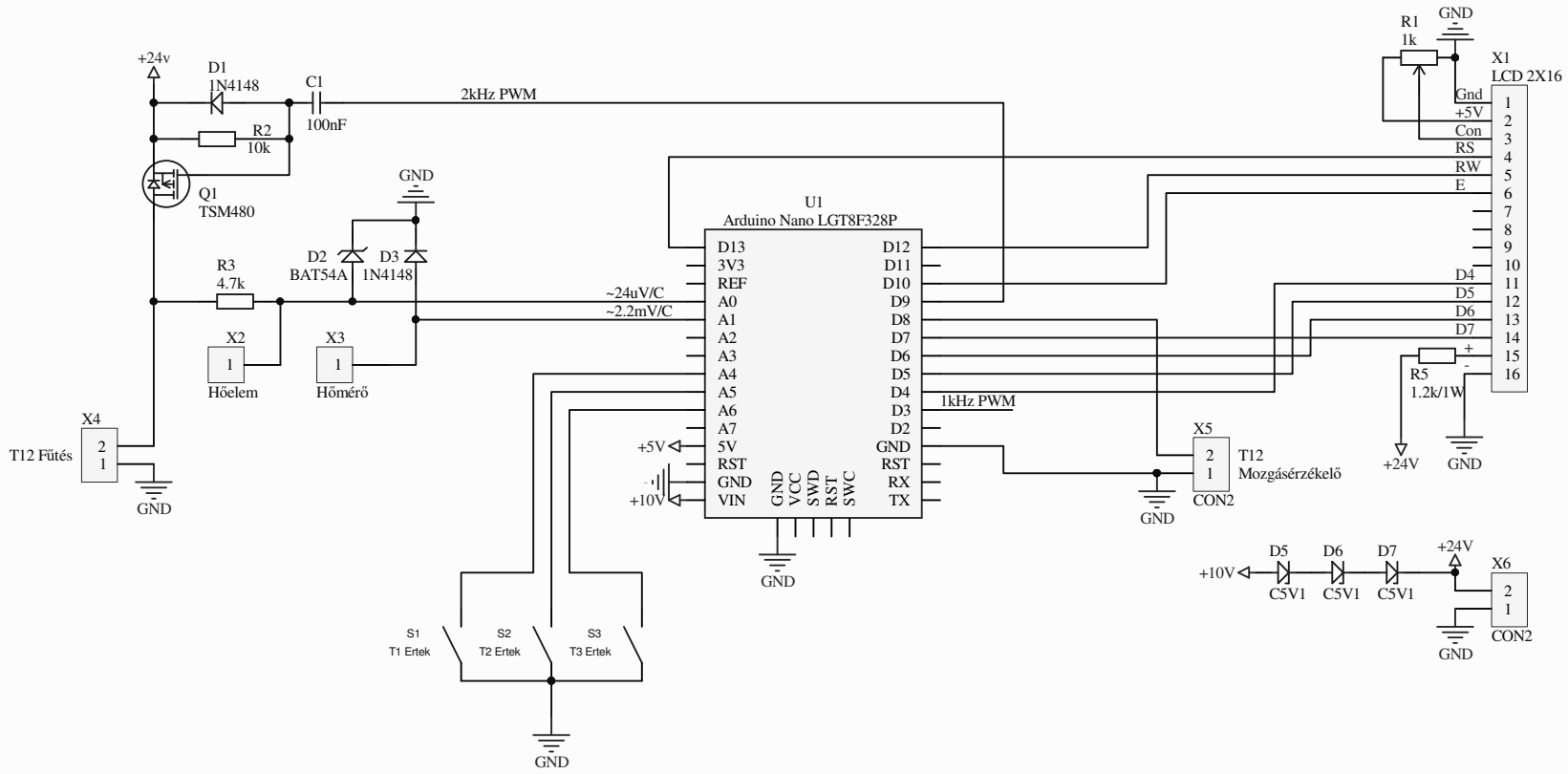
+24v
D1
1N4148
C1
100nF
2kHz PWM
R2
10k
Q1
TSM480
GND
D2
BAT54A
D3
1N4148
R3
4.7k
X2
Hőelem
X3
Hőmérő
X4
T12 Fűtés
U1
Arduino Nano LGT8F328P
D13
3V3
REF
A0
A1
A2
A3
A4
A5
A6
A7
5V
RST
GND
VIN
D12
D11
D10
D9
D8
D7
D6
D5
D4
D3
D2
GND
RST
RX
TX
GND
VCC
SWD
RST
SWC
~24uV/C
~2.2mV/C
1kHz PWM
+5V
+10V
S1
T1 Ertek
S2
T2 Ertek
S3
T3 Ertek
R1
1k
X1
LCD 2X16
Gnd
+5V
Con
RS
RW
E
D4
D5
D6
D7
R5
1.2k/1W
+24V
X5
T12
Mozgásérzékelő
CON2
D5
D6
D7
C5V1
C5V1
C5V1
X6
CON2